山形県高等学校総合体育大会　　男子団体戦　　平成28年6月4-5日

山形中央高校

５年ぶり８回目

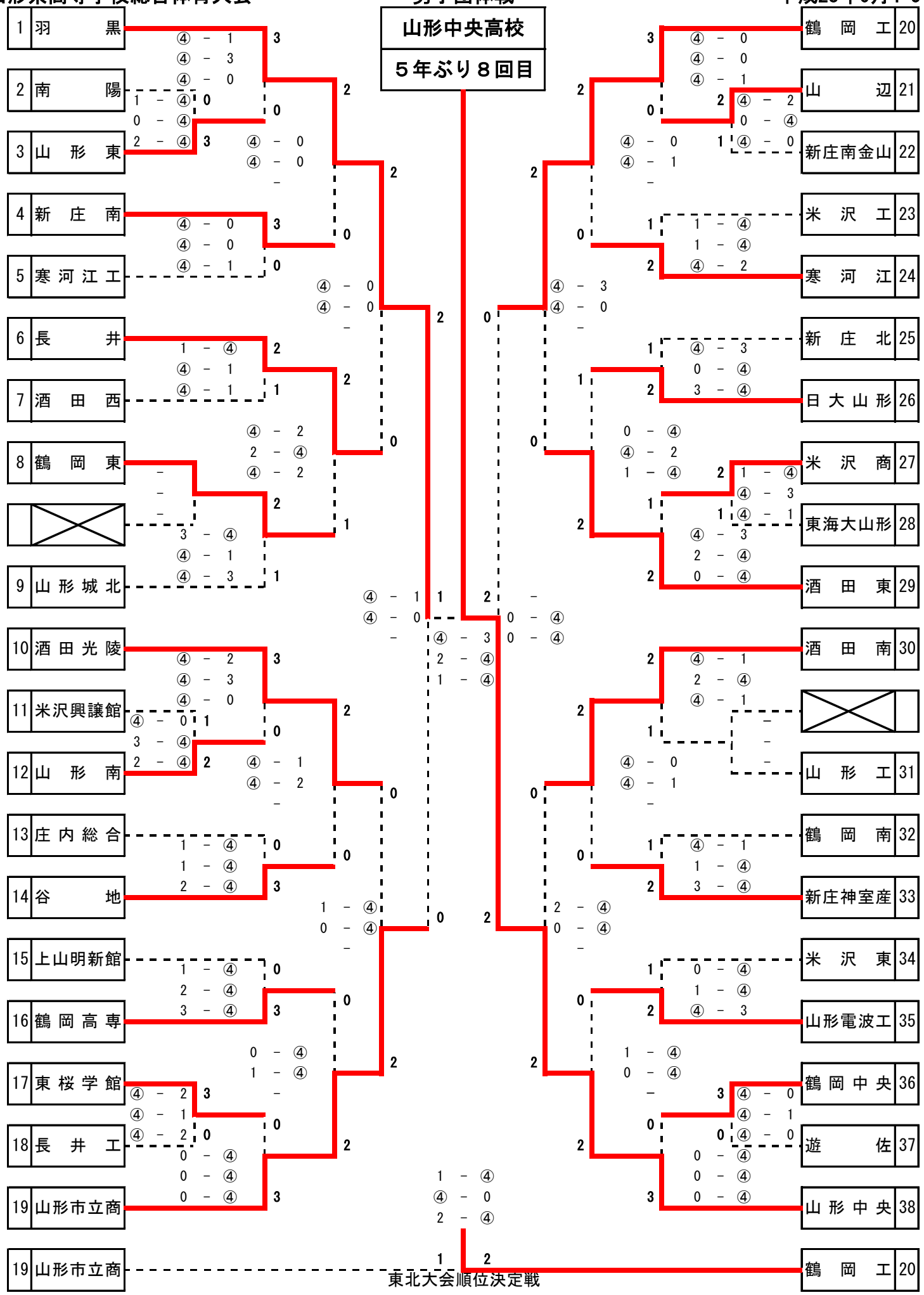

山形県高等学校総合体育大会　　女子団体戦　　平成28年6月4-5日

羽黒高校
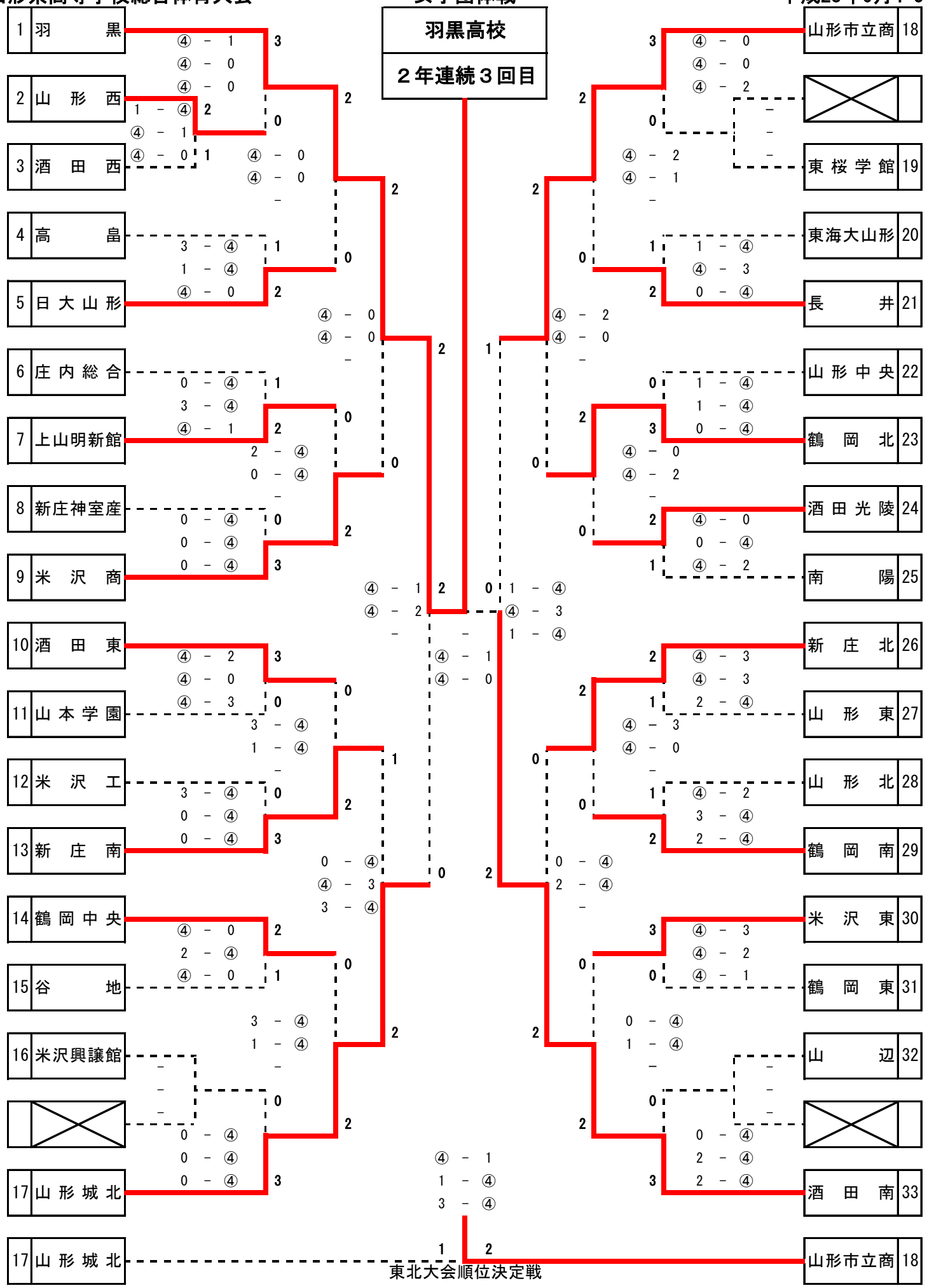
２年連続３回目