男子団体戦

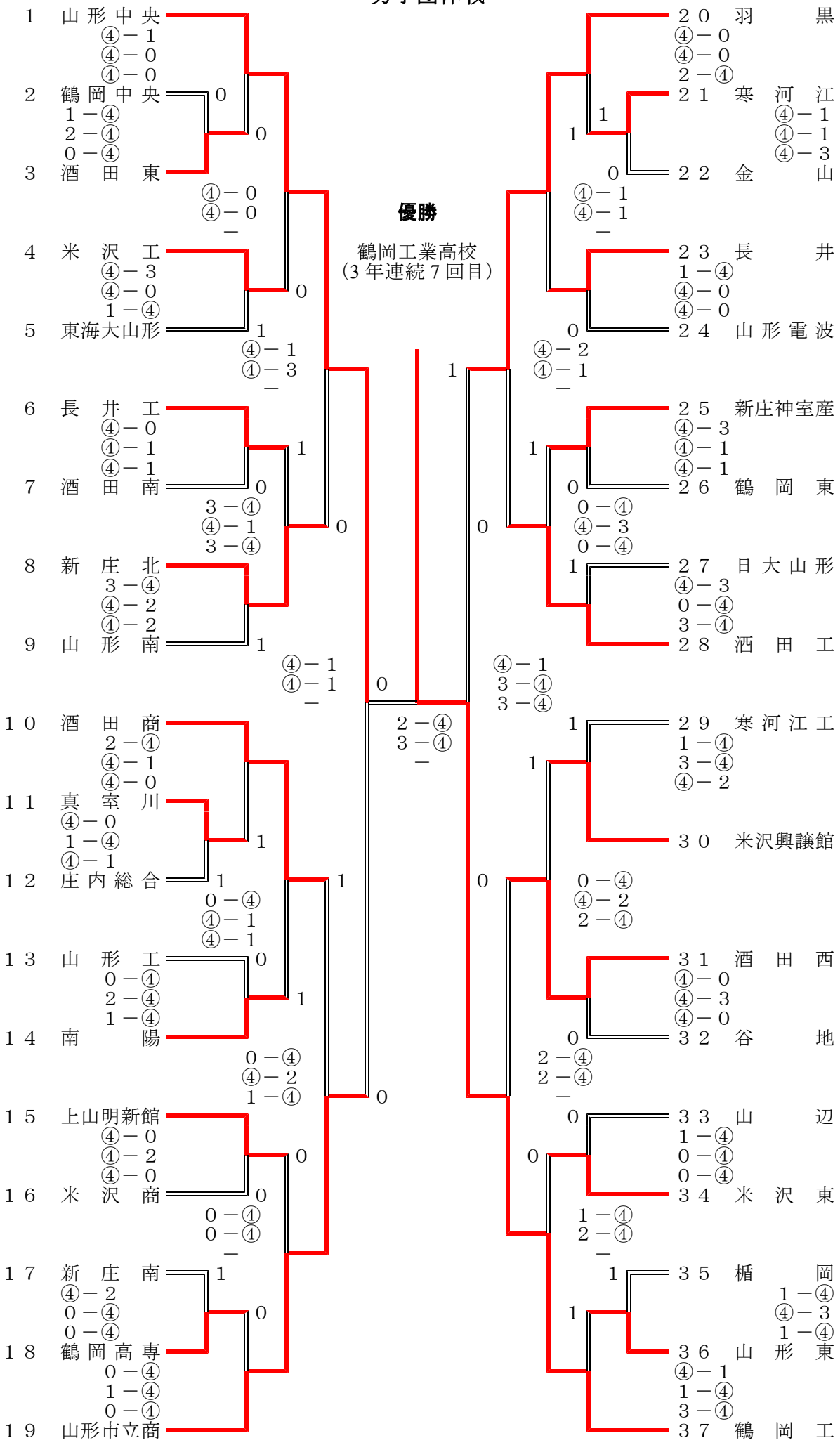
1 山形中央
④－1
④－0
④－0
2 鶴岡中央
1－④
2－④
0－④
3 酒田東
④－0
④－0
－
4 米沢工
④－3
④－0
1－④
5 東海大山形
④－1
④－3
－
6 長井工
④－0
④－1
④－1
7 酒田南
3－④
④－1
3－④
8 新庄北
3－④
④－2
④－2
9 山形南
④－1
④－1
－
10 酒田商
2－④
④－1
④－0
11 真室川
④－0
1－④
④－1
12 庄内総合
0－④
④－1
④－1
13 山形工
0－④
2－④
1－④
14 南陽
0－④
④－2
1－④
15 上山明新館
④－0
④－2
④－0
16 米沢商
0－④
0－④
－
17 新庄南
④－2
0－④
0－④
18 鶴岡高専
0－④
1－④
0－④
19 山形市立商
20 羽黒
④－0
④－0
2－④
21 寒河江
④－1
④－1
④－3
22 金山
④－1
④－1
－
23 長井
1－④
④－0
④－0
24 山形電波
④－2
④－1
－
25 新庄神室産
④－3
④－1
④－1
26 鶴岡東
0－④
④－3
0－④
27 日大山形
④－3
0－④
3－④
28 酒田工
④－1
3－④
3－④
29 寒河江工
1－④
3－④
④－2
30 米沢興譲館
0－④
④－2
2－④
31 酒田西
④－0
④－3
④－0
32 谷地
2－④
2－④
－
33 山辺
1－④
0－④
0－④
34 米沢東
1－④
2－④
－
35 楯岡
1－④
④－3
1－④
36 山形東
④－1
1－④
3－④
37 鶴岡工
優勝
鶴岡工業高校
（3年連続7回目）
2－④
3－④
－

女子団体戦

1 米沢商
④－0
④－1
④－2

2 山本学園
2－④
3－④
3－④

3 酒田商
④－0
④－0
－

4 新庄神室産
0－④
1－④
3－④

5 日大山形
④－1
④－3
－

6 山辺
④－2
0－④
0－④

7 米沢興譲館
1－④
3－④
－

8 新庄北
1－④
2－④
2－④

9 羽黒
④－2
④－
－

10 酒田中央
④－0
④－0
④－0

11 長井工
3－④
④－0
3－④

12 上山明新館
④－2
1－④
④－3

13 山形西
④－1
0－④
④－2

14 鶴岡南
④－1
④－0
－

15 酒田南
3－④
0－④
1－④

16 楯岡
2－④
0－④
－

17 山形北
④－1
④－3
④－3

18 鶴岡中央
④－0
2－④
④－2

19 米沢東

10 酒田中央

優勝

山形城北高校
（2 年連続 15 回目）

0－④
3－④
－

東北大会出場決定戦
0－④
3－④
－

20 山形市立商
④－2
④－3
④－0

21 酒田東
④－0
④－3
1－④

22 庄内総合
④－0
④－1
－

23 谷地
④－0
0－④
④－0

24 米沢工
④－2
④－2
－

25 真室川
④－3
3－④
④－2

26 山形東
④－0
④－2
－

27 鶴岡東
④－0
0－④
1－④

28 南陽
1－④
2－④
－

29 鶴岡北
④－0
④－3
④－1

30 寒河江
④－1
0－④
④－1

31 長井
1－④
0－④
0－④

32 酒田西
2－④
0－④
－

33 山形中央
0－④
3－④
④－3

34 新庄南
3－④
0－④
－

35 鶴岡工
④－3
0－④
1－④

36 高畠
2－④
0－④
0－④

37 山形城北

20 山形市立商