山形地区秋季大会
ソフトテニス競技

女子
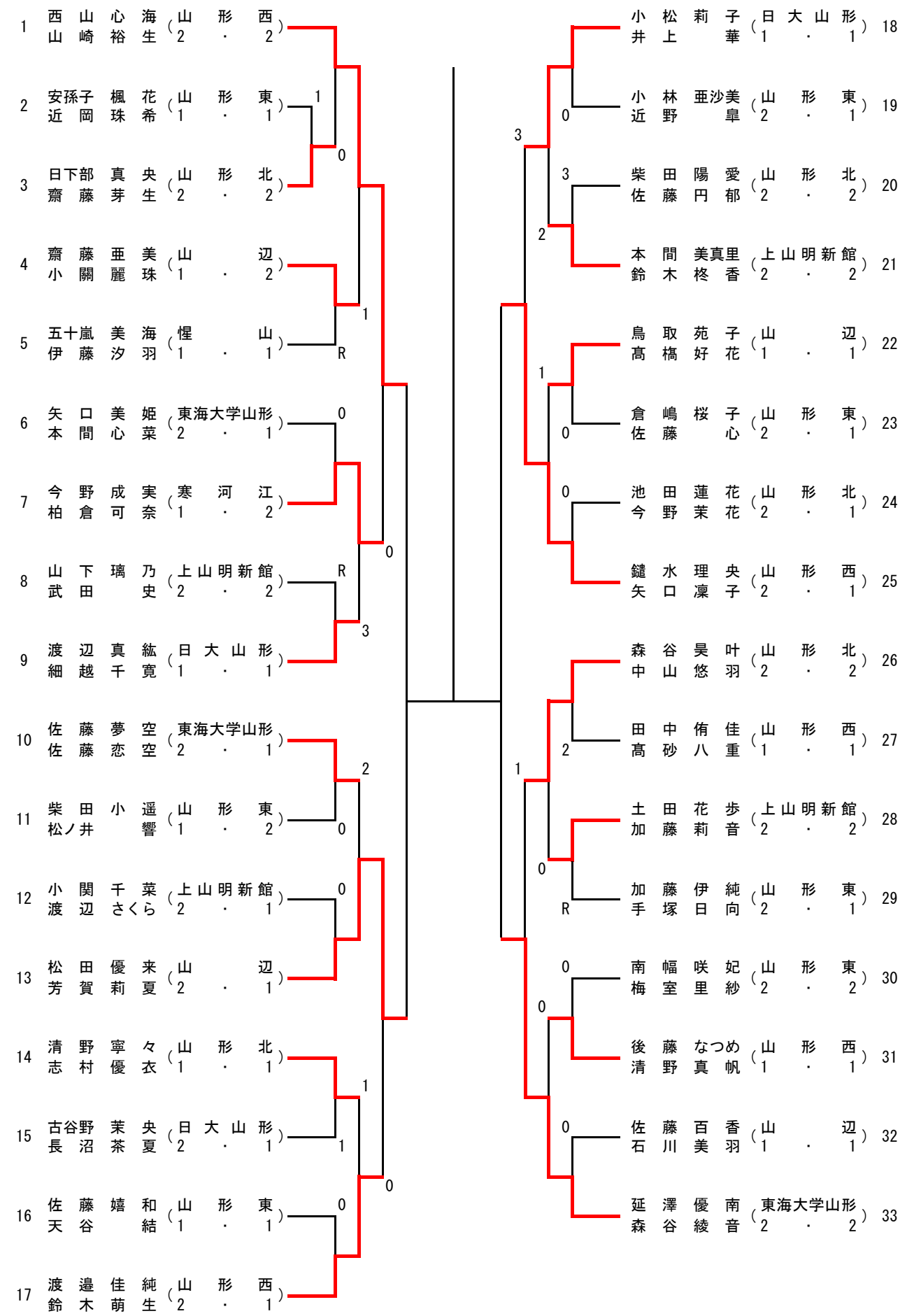
山形市総合スポーツセンター
令和05年10月15日(日)