平成２１年度　山形県高校新人戦　山形市総合スポーツセンター　2009.11.8

男子団体戦

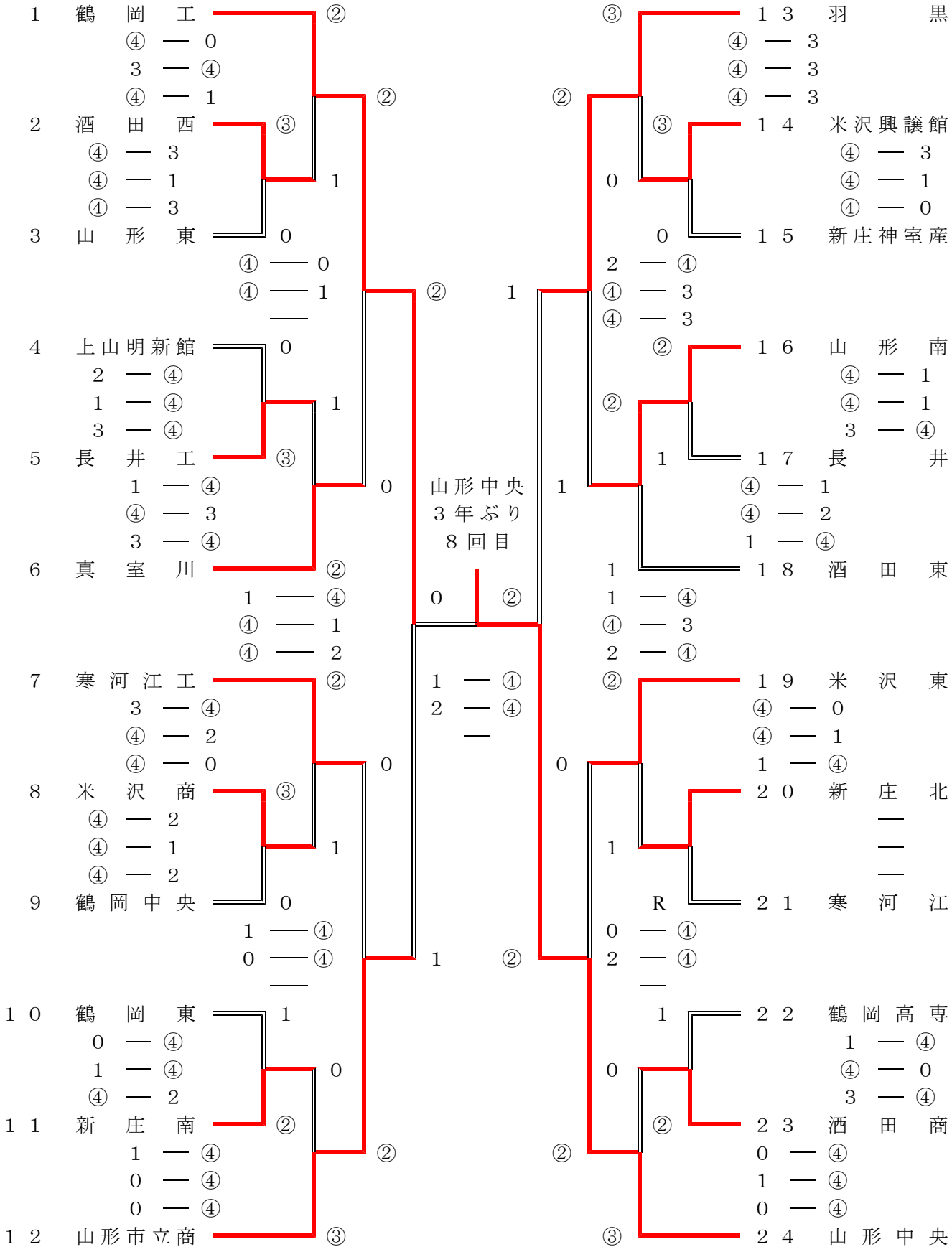

平成２１年度　山形県高校新人戦　山形市総合スポーツセンター　2009.11.8
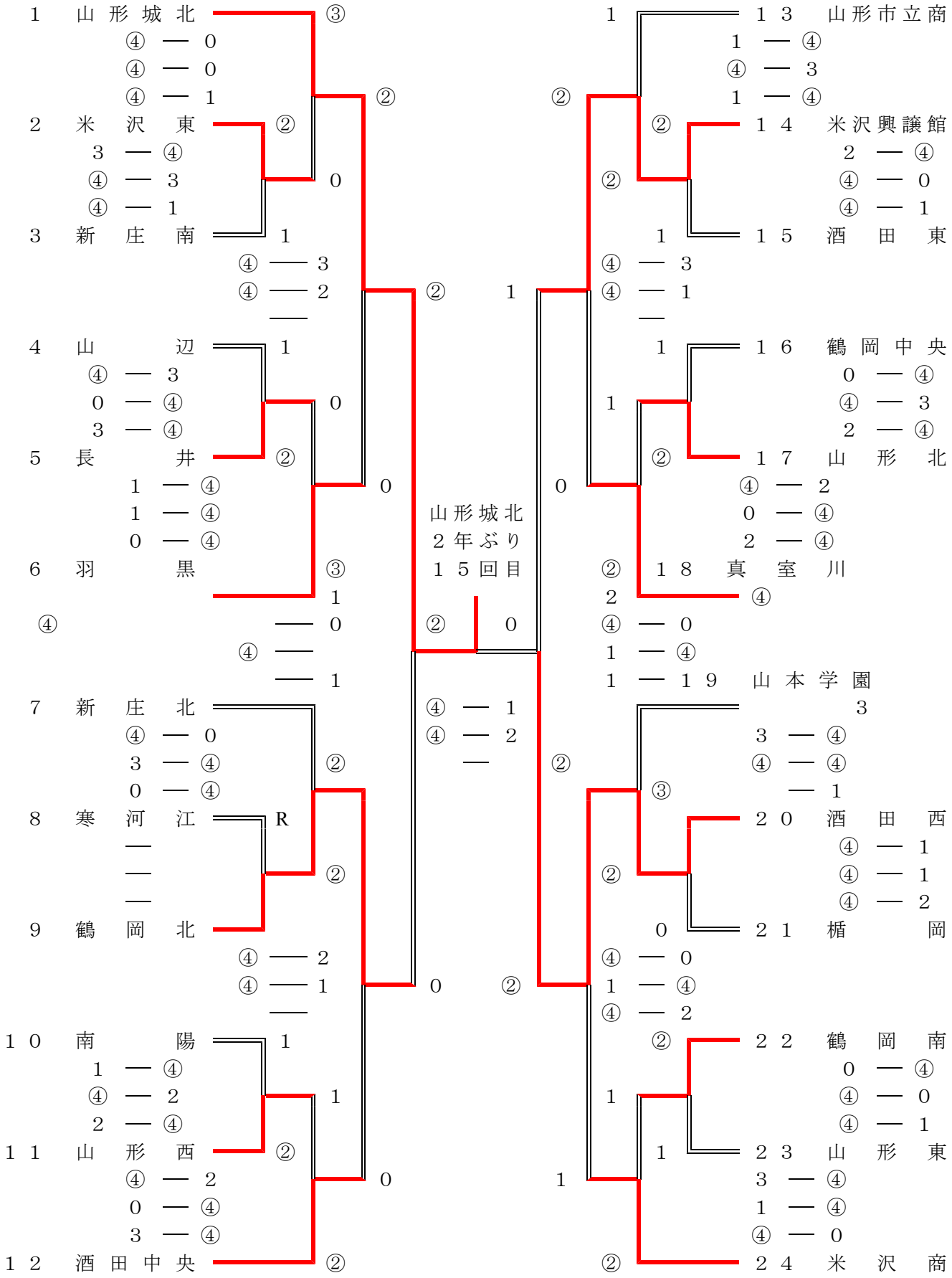
女子団体戦